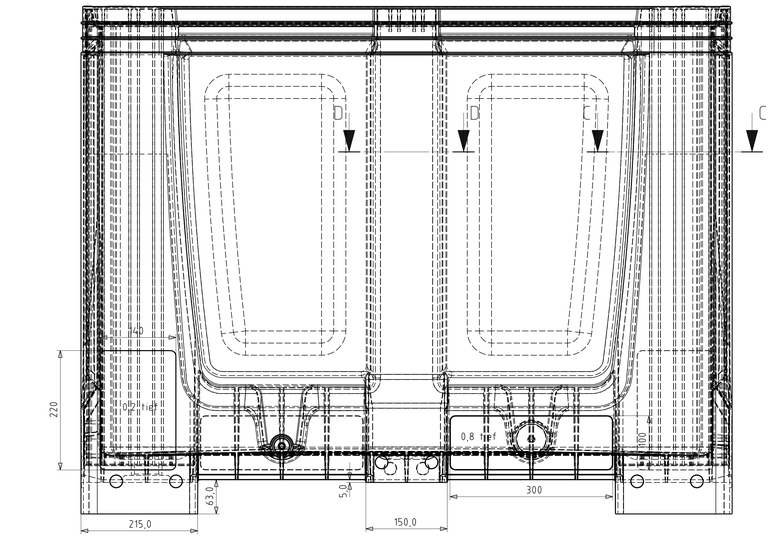

Schnitt A-A

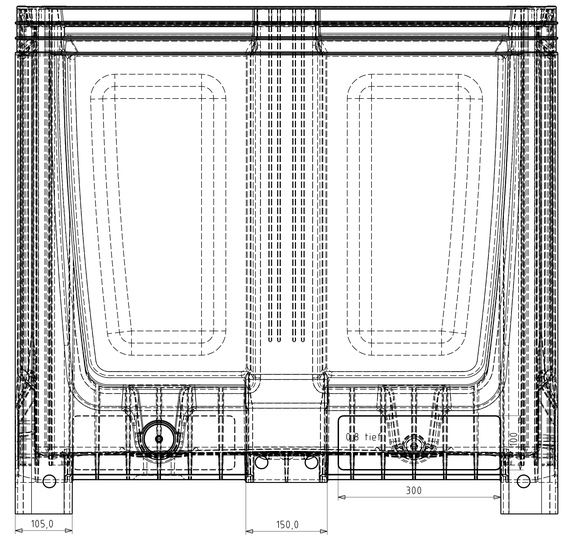

Schnitt B-B

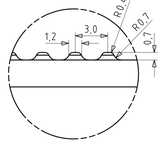

Detail E
M 5:1

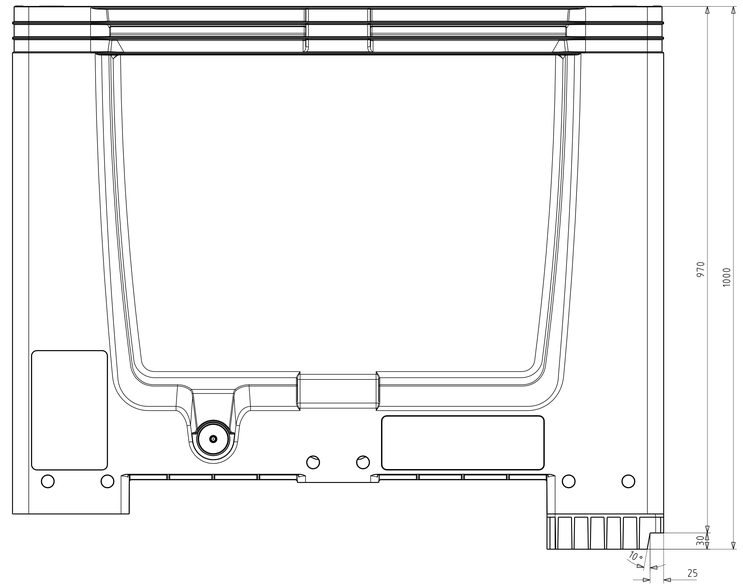

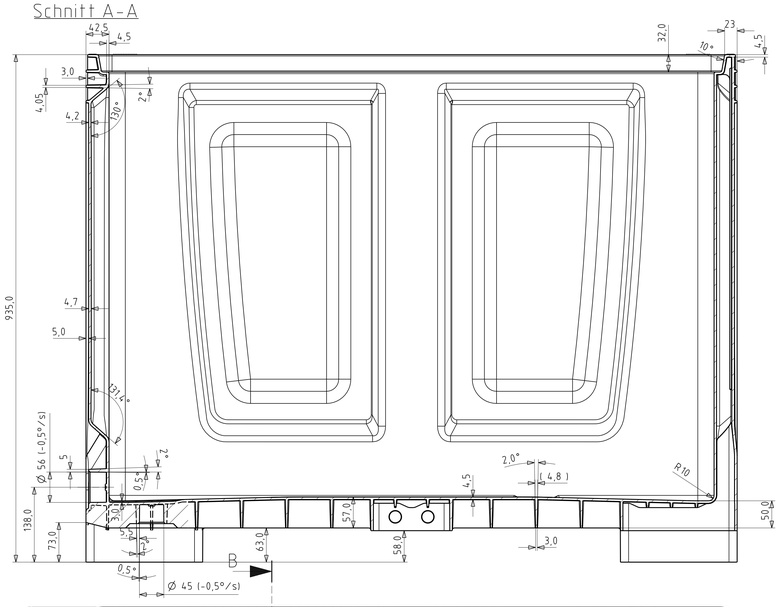

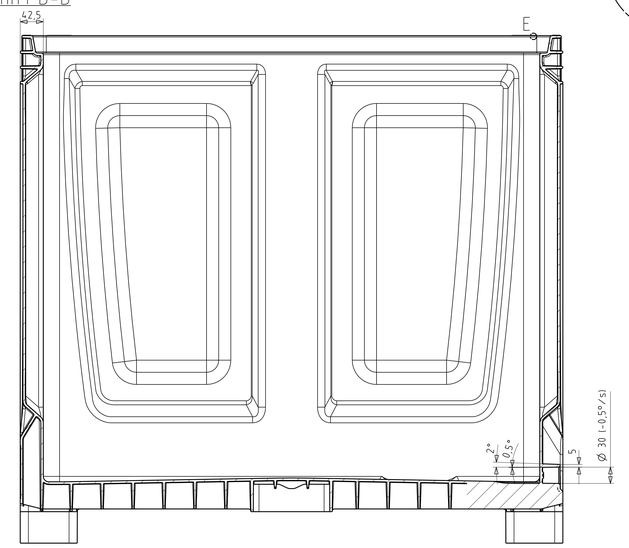

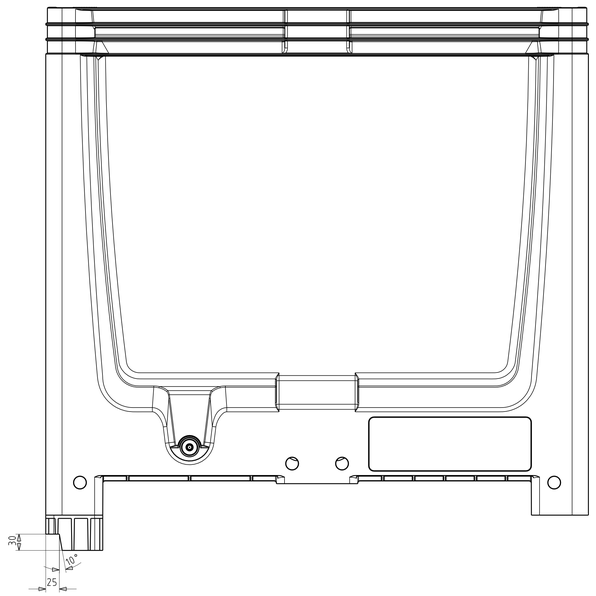

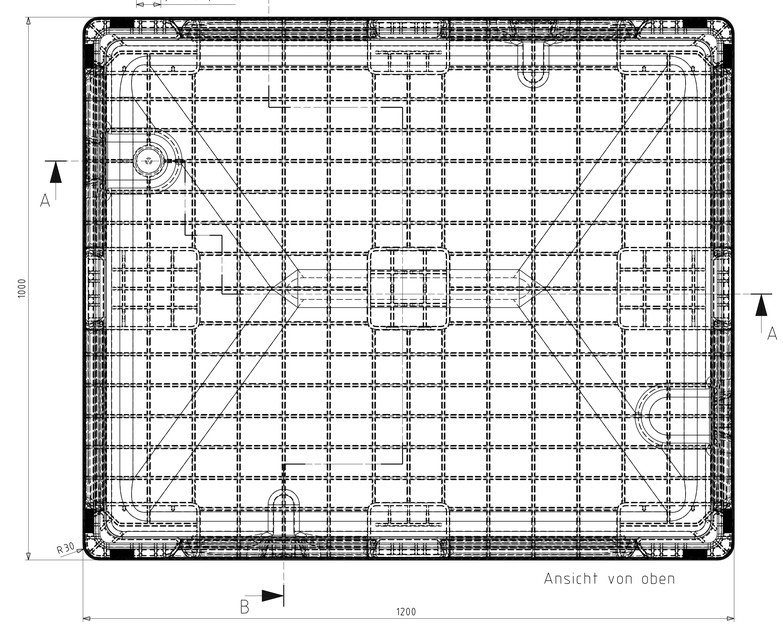

Ansicht von oben

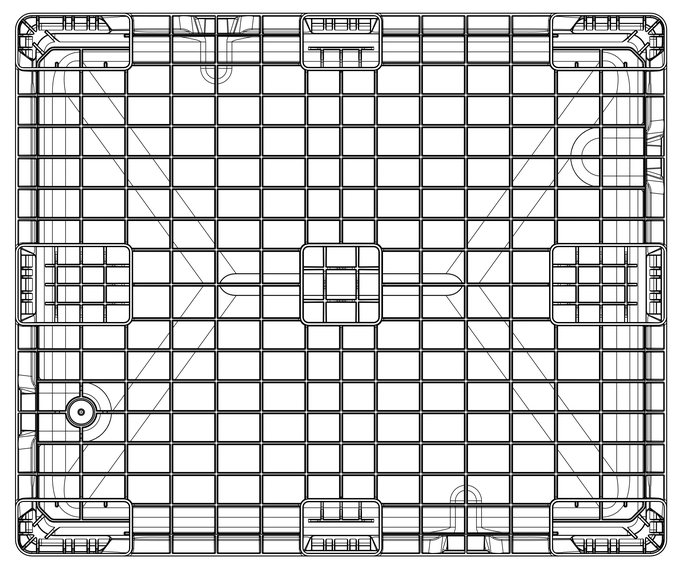

Ansicht von unten

Schnitt D-D

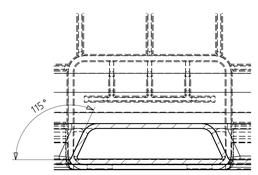

Schnitt C-C

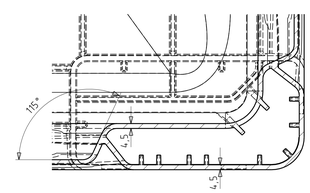

Oberfläche matt gestrahlt

Einfallstellen, Anspritzpunkt,
Fließ- und Auswerfermarkierungen
im direkten Sichtbereich unzulässig

Nicht bemaßte Bereiche sind dem
CAD-Datensatz zu entnehmen.

Zur Herstellung von Modell und Werkzeug
ist ein CAD-Datensatz erforderlich.

-A-	Zeichnung erstellt	12.10.2005	Pürstinger M.
Index/ INDEX	Änderung/No./ MODIFIC.NO.	Datum/ DATE	Name/ NAME
Format/ SIZE: A0	Maßstab/ SCALE:	Allgemeintoleranz/ GENERAL TOLERANCES DIN 16742/743	
Werkstoff/ MATERIAL: PP / ABS			
Benennung/ TITLE: Big Box geschlossen -			
Änderungen nur mehr CAD / MODIFICATIONS ONLY BY CAD			

AUER PACKAGING
AUER GMBH
TECHNOLOGIEPARK
AM KROIT 25/27
D-83123 AMERANG

Zeichnungs-Nr./ DRAWING NO.: MBG 1210

BLATT/ SHEET